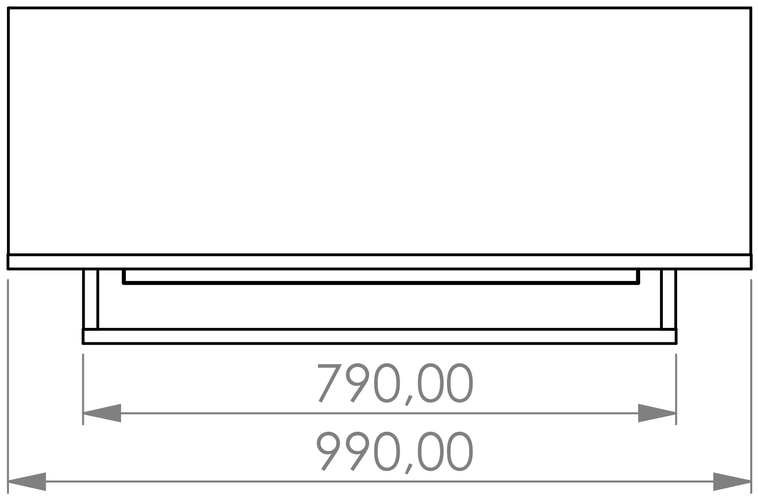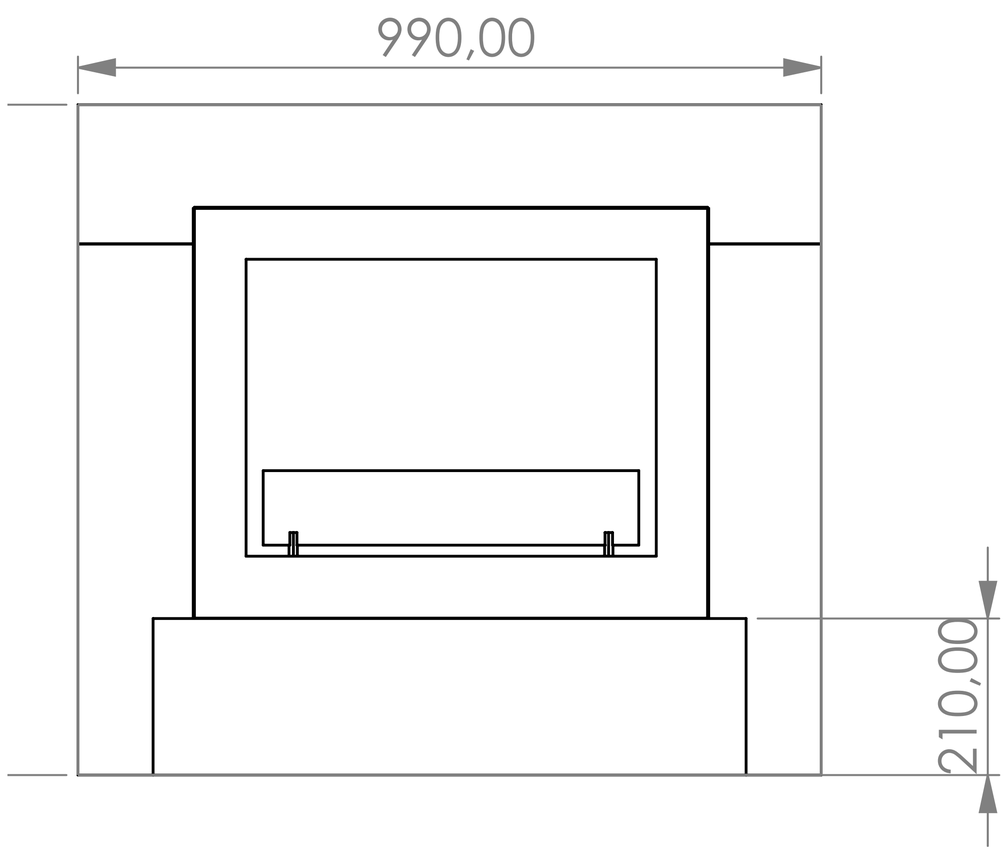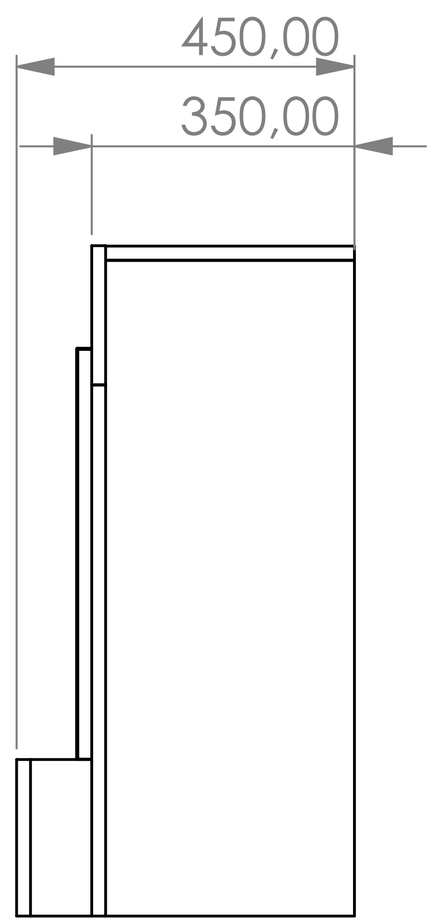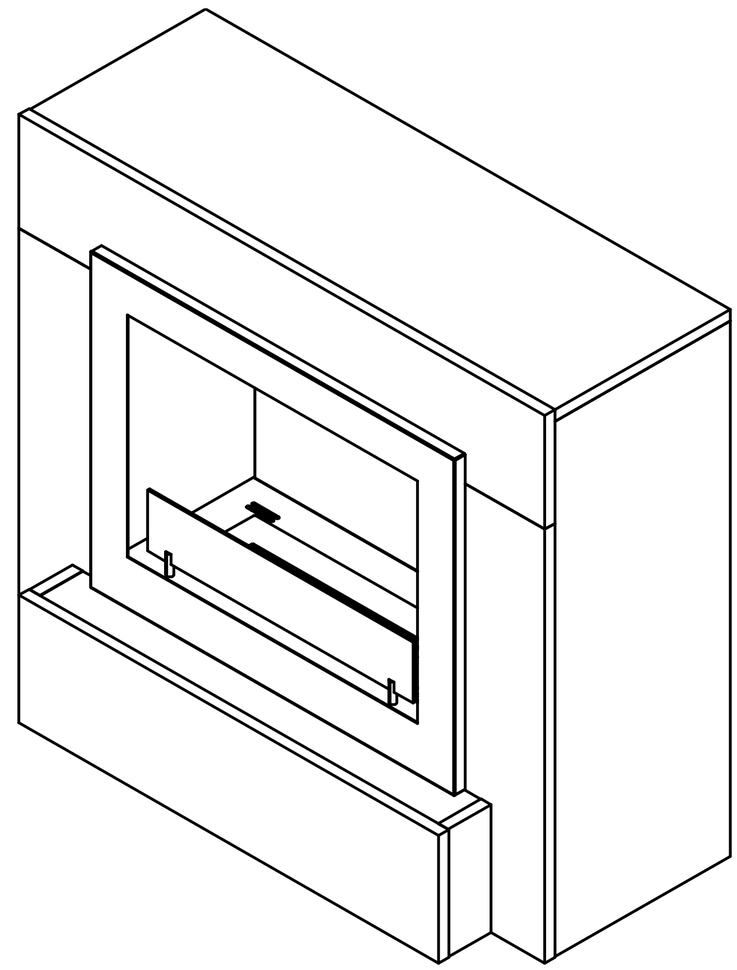Odda